SPOT A WHEEL

# RAPORT KONTROLI TECHNICZNEJ

| | |
|---|---|
| KOD RAPORTU | **53592** |
| MECHANIK | Mateusz St. |
| DATA | 19/05/2025 |

## PRZEPROWADZONE RODZAJE KONTROLI



KONTROLA OPTYCZNA / TEST



WYPOSAŻENIE SPECJALNE



KONTROLA PODŁOGI



JAZDA TESTOWA

SPOT A WHEEL

53592 - 19/05/2025

## INFORMACJE OGÓLNE / CHARAKTERYSTYKA

| | | | |
|---|---|---|---|
| Marka | **Opel** | Model | **Insignia** |
| Numer Rejestracyjny | **wn1316t** | Przyciemniane szyby | **nie** |
| Numer Nadwozia | **W0VZT8EG7J1163409** | Kolor | **Szary** |
| Pojemnosć silnika | **1.956** | Paliwo / Rodzaj paliwa | **Diesel** |
| Moc silnika (HP) | **170** | Manualna skrzynia biegów | **Manualna** |
| Kilometry (licznik) | **150.797** | Drzwi | **5** |
| Zakup jako (zgodnie z oświadczeniem) | **Używane** | Miejsc | **5** |
| | | Emisja | **-** |
| Przebieg przy zakupie | **-** | Euro klasa / norma | **-** |
| Mechaniczne zmiany / przeróbki | **nie** | | |
| Napęd | **Na przednie koła** | | |

## DOKUMENTACJA

| | | | |
|---|---|---|---|
| Dowód rejestracyjny | **Tak** | Historia serwisu | **Elektroniczny Plik** |
| Zastrzeżenie prawa własności | **nie** | Ostatni Serwis Data: | |
| 1st reg. date in country | **2018** | Ostatni serwis : | **-** |
| Przegląd techniczny do | **9999** | Następny Serwis | **-** |
| Data ostatniego przeglądu technicznego | **-**<br>**-** | Książka samochodowa | **Dostępny** |
| Historia Badań Technicznych Pojazdu | **Prawidłowa Kolejność (Kilometrów)** | | |
| Karta Kontroli Emisji Spalin | **Nie sprawdzony** | | |

## INFORMACJE DODATKOWE

| | | | |
|---|---|---|---|
| Narzędzia | **nie** | Pierwszy kluczyk | **Bez uwag** |
| Trójkąt samochodowy | **Tak** | Drugi kluczyk | **Nie sprawdzony** |
| | | Rezerwa | **nie** |
| | | Zestaw do naprawy opon | **nie** |

SPOT A WHEEL

53592 - 19/05/2025

# Podsumowanie głównych ustaleń inspekcji technicznej



## Jaki stan przedstawiają te poniższe kolory

**DOBRZE**

**NIE WYMAGA NATYCHMIASTOWEJ WYMIANY**

**WYMAGA GŁĘBSZEGO SPRAWDZENIA**

**WYMAGA WYMIANY / NAPRAWY**

**PUNKT BEZ ZWIĄZKU LUB NIE SPRAWDZONE**

## ELEMENTY KONSTRUKCYJNE

Brak znalezisk sugerujących jakiekolwiek problem

## MECHANICZNE

Brak znalezisk sugerujących jakiekolwiek problem

## INFORMACJE DODATKOWE

**Tarcze hamulcowe:** Normalne Zużycie

## Nadwozie

**Klapa tylna bagażnika:** Rysy • **Błotnik PrL:** Lakierowane wtórnie • **Drzwi PrL:** Lakierowane wtórnie

## WNĘTRZE

Brak znalezisk sugerujących jakiekolwiek problem

## CZĘŚCI ELEKTRYCZNE

Brak znalezisk sugerujących jakiekolwiek problem

**SZCZEGÓŁOWE WYNIKI NA NASTEPNYCH STRONACH**

## 1. NADWOZIE/STRUKTURA

| | | | |
|---|---|---|---|
| 1.1 | Podłoga | Stan: | |
| 1.2 | Podłużnica przednia | Stan: | P L |
| 1.3 | Próg | Stan: | P L |
| 1.4 | Słupki dachowe | Stan: | TP PrP ŚP<br>TL PrL ŚL |
| 1.5 | Kielich podłużnica | Stan: | PrP PrL TP TL |
| 1.6 | Miejsce koła zapasowego | Stan: | Bez uwag |

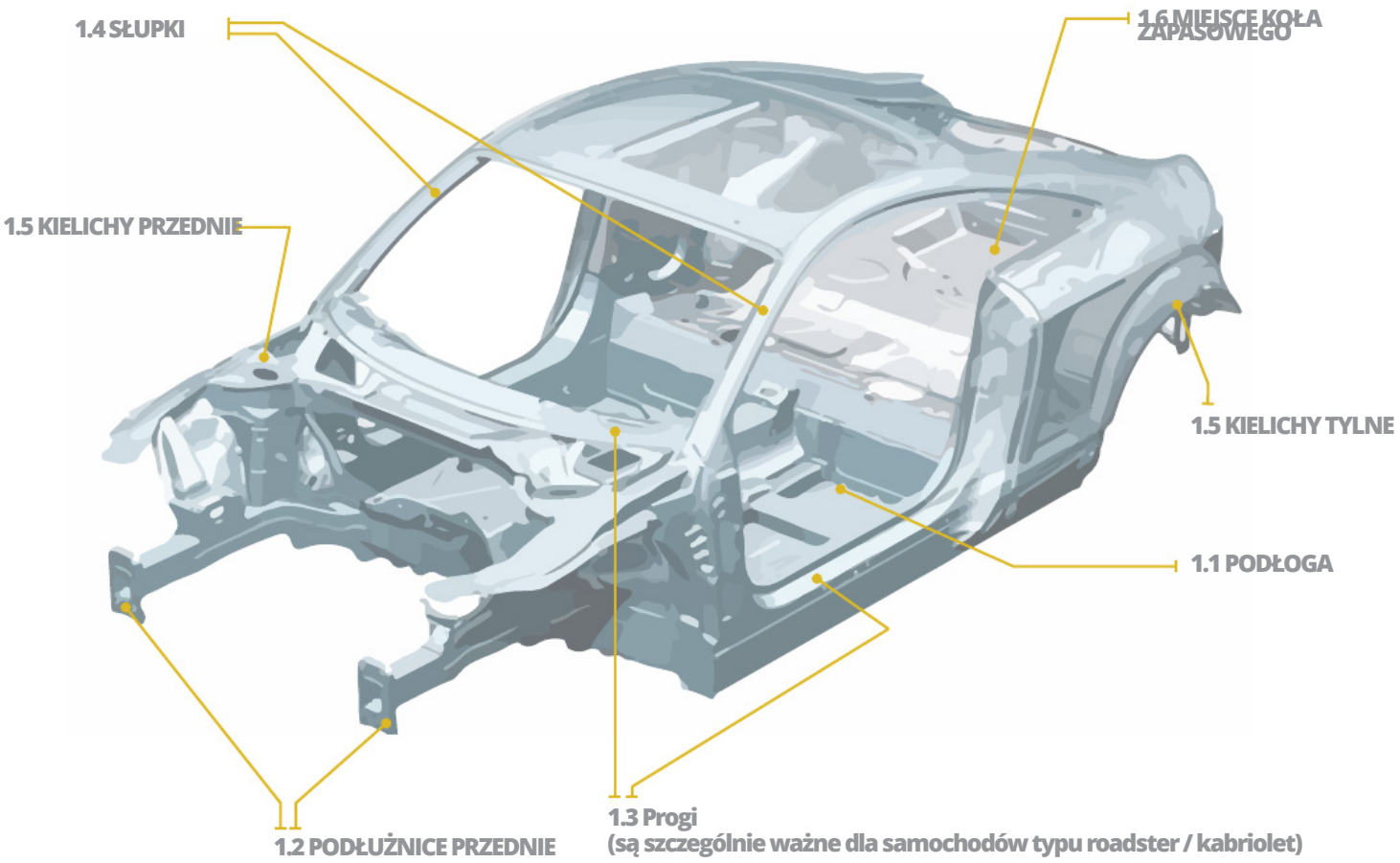


## 2. ZGODNOŚĆ NUMERU NADWOZIA

| | | | |
|---|---|---|---|
| 2.1 | Kontrola numerów nadwozia | Zgodność : | Bez uwag |
| 2.2 | Punkty które zostały sprawdzone | Liczba: | 2 |

## 3. CZĘSCI MECHANICZNE/SILNIK

| | | | |
|---|---|---|---|
| 3.1 | Rozruch silnika | Działanie: | Bez uwag |
| 3.2 | Pojemność | Praca: | Bez uwag |
| 3.3 | Kontrolki deski rozdzielczej | Działanie: | ABS, ESP, Kierownica, Hamulcowy, Start/Stop, Pojemność, Poduszki powietrzne, Temperature, Akumularor |
| 3.4 | Olej | Wyciek: | Bez uwag |
| | | Poziom: | Poziom prawidłowy |
| 3.5 | Zawieszenie silnika | Stan: | Ś P L |
| 3.6 | Paski | Stan: | Bez uwag |
| 3.7 | Rozrząd Silnika | Stan: | Brak konieczności wymiany |
| 3.8 | Turbosprężarka | Praca: | Bez uwag |
| | | Wyciek: | |
| 3.9 | Zasilanie | Wyciek: | Bez uwag |
| 3.10 | System Wydechowy | Stan: | Bez uwag |

## 4. CHŁODZENIE

| | | | |
|---|---|---|---|
| 4.1 | Chłodnica wody | Stan: | Bez uwag |
| 4.2 | Chłodnica klimatyzacji | Stan: | Bez uwag |
| 4.3 | Chłodnica powietrza | Stan: | Bez uwag |
| 4.4 | Płyn Chłodzący | Stan: | Poziom prawidłowy |
| 4.5 | Pompa wody | Stan: | Bez uwag |

## 5. UKŁAD PRZENIESIENIA NAPĘDU

| | | | |
|---|---|---|---|
| 5.1 | Skrzynia biegów | Manualna skrzynia biegów: | Bez uwag |
| | | Automatyczna skrzynia biegów: | Nieistotny punkt kontrolny |
| | | Wyciek: | Bez uwag |
| 5.2 | Sprzęgło tarcza docisk | Działanie: | Bez uwag |
| 5.3 | Pedał sprzęgła | Działanie: | Bez uwag |
| 5.4 | Mechanizm różnicowy | Działanie: | Bez uwag |
| | | Wyciek: | Bez uwag |

## 6. ZAWIESZENIE / OSIE

| | | | |
|---|---|---|---|
| 6.1 | Sprawność zawieszenia | Działanie: | Stan bez uwag |
| 6.2 | Końcówka drążka kierowniczego | Stan: | Bez uwag |
| 6.3 | Drążek kierowniczy | Stan: | Bez uwag |
| 6.4 | Półosie | Stan: | Bez uwag |
| 6.5 | Wahacze | Stan: | Bez uwag |
| 6.6 | Sworzeń wahacza | Stan: | Bez uwag |
| 6.7 | Łożysko koła | Hałas: | PrP PrL TP TL |
| 6.8 | Łącznik drążka stabilizatora | Stan: | Bez uwag |
| 6.9 | Przegub zewnętrzny | Stan: | L P |

## 7. SYSTEM KIEROWNICZY

| | | | |
|---|---|---|---|
| 7.1 | Zbieżność kół | Działanie: | |
| 7.2 | Geometria kół | Działanie: | Nie wymaga naprawy |
| 7.3 | Pompa wspomagania kierownicy | Działanie: | Bez uwag |
| | | Wyciek: | Bez uwag |
| 7.4 | Steering rack and pinion | Działanie: | Bez uwag |
| | | Wyciek: | Bez uwag |

## 8. HAMULCE

| | | | |
|---|---|---|---|
| 8.1 | Braking system performance | Działanie: | Bez uwag |
| 8.2 | Brake fluid | Poziom: | Poziom prawidłowy |
| 8.3 | Hamulec ręczny | Działanie: | - |
| 8.4 | Tarcze hamulcowe | Stan: | PrP PrL TP TL |
| 8.5 | Klocki hamulcowe | Stan: | PrP PrL TP TL |
| 8.6 | Bębny Hamulcowe | Stan: | TP TL |

## 9. KOŁA / OPONY

9.1 Opony

| | | | |
|---|---|---|---|
| Bieżnik (mm): | PrP 7.00 PrL 7.00 TP 7.00 TL 7.00 | Tydzień / rok.: | PrP 2024 PrL 2024 TP 2023 TL 2023 |
| Stan: | PrP PrL TP TL | Rodzaj Opony: | PrP - Zimowa<br>PrL - Zimowa<br>TP - Zimowa<br>TL - Zimowa |
| Wymiar: | PrP - aplus<br>PrL - aplus<br>TP - kormoran<br>TL - kormoran | Wymiary: | PrP - 245/45ZR18w<br>PrL - 245/45ZR18w<br>TP - 245/45ZR18w<br>TL - 245/45ZR18w |

9.2 Felgi

# Zewnątrz

## 10. KAROSERIA

10.1 Pr - Zderzak
- Bez uwag

10.19 Pr - Szyba przednia
- Bez uwag

10.2 Maska samochodu
- Lakierowane wtórnie

10.3 PrL - Błotnik
- Lakierowane wtórnie

10.4 PrP - Błotnik
- Lakierowane wtórnie

10.5 L - Słupek szyby przedniej
- Lakierowane wtórnie

10.6 P - Słupek szyby przedniej
- Lakierowane wtórnie

10.7 PrL - Drzwi
- Lakierowane wtórnie

10.8 PrP - Drzwi
- Lakierowane wtórnie

10.9 PrL - Lusterko
- Bez uwag

10.10 PrP - Lusterko
- Bez uwag

10.11 L – Próg zewnętrzny
- Bez uwag

10.12 P – Próg zewnętrzny
- Bez uwag

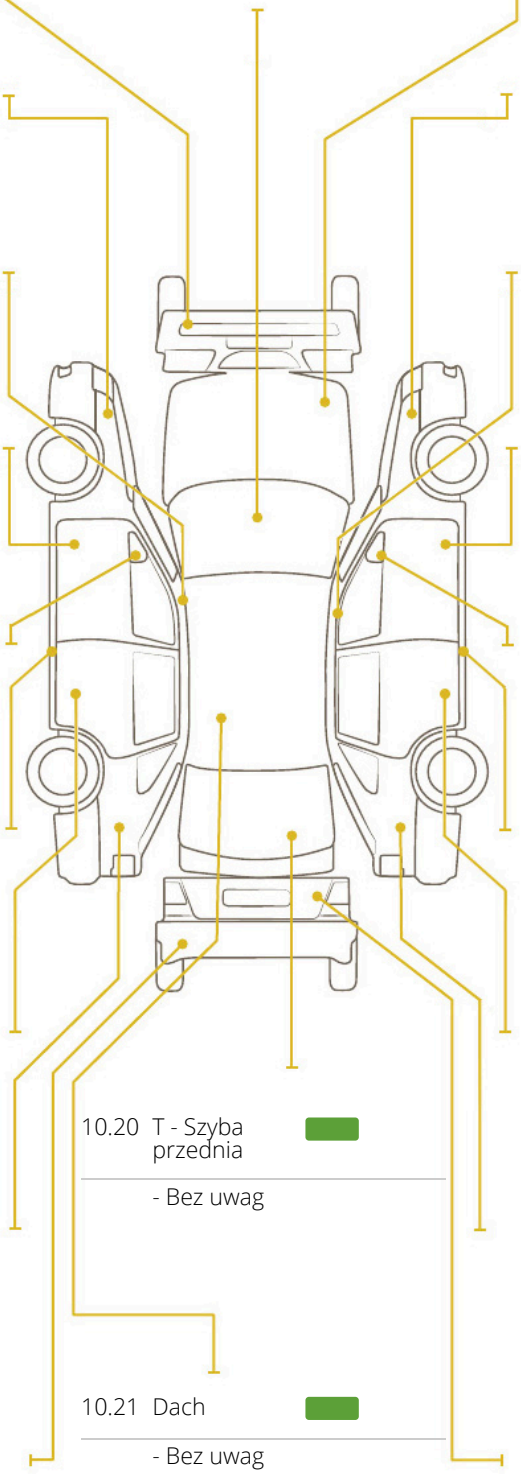

10.13 TL - Drzwi
- Lakierowane wtórnie

10.14 TP - Drzwi
- Lakierowane wtórnie

10.20 T - Szyba przednia
- Bez uwag

10.15 TL - Błotnik
- Lakierowane wtórnie

10.16 TP - Błotnik
- Lakierowane wtórnie

10.21 Dach
- Bez uwag

10.17 T - Zderzak
- Bez uwag

10.18 Klapa tylna bagażnika
- Rysy

## 11. WNĘTRZE - CALOŚĆ

11.1 Kierownica
- Bez uwag

11.2 Konsola przednia
- Bez uwag

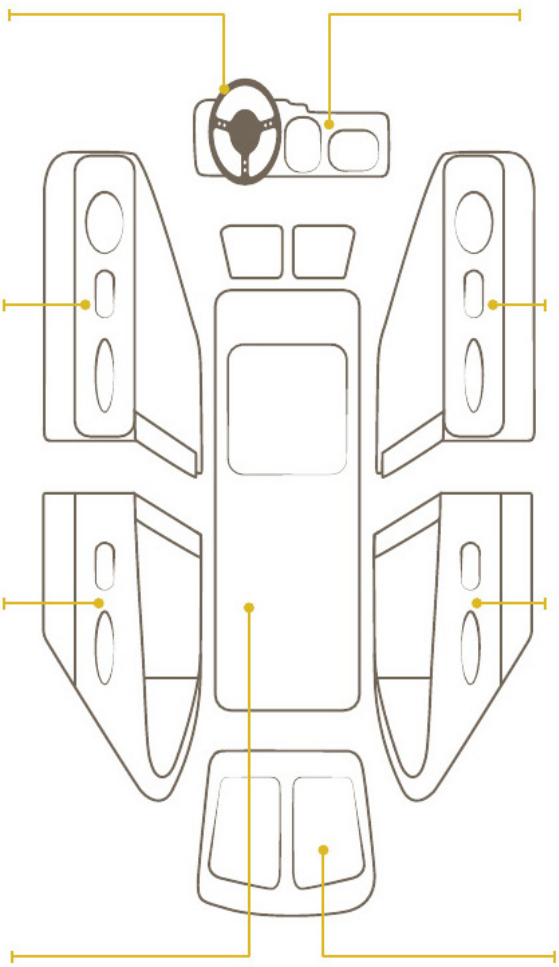

11.3 PrL - Drzwi
- Bez uwag

11.4 PrP - Drzwi
- Bez uwag

11.5 TL - Drzwi
- Bez uwag

11.6 TP - Drzwi
- Bez uwag

11.7 Dach / Daszek przeciwsłoneczny
- Bez uwag

11.8 Bagażnik
- Bez uwag

## 12. WNĘTRZE - FOTELE

12.1 Fotel kierowcy
- Bez uwag

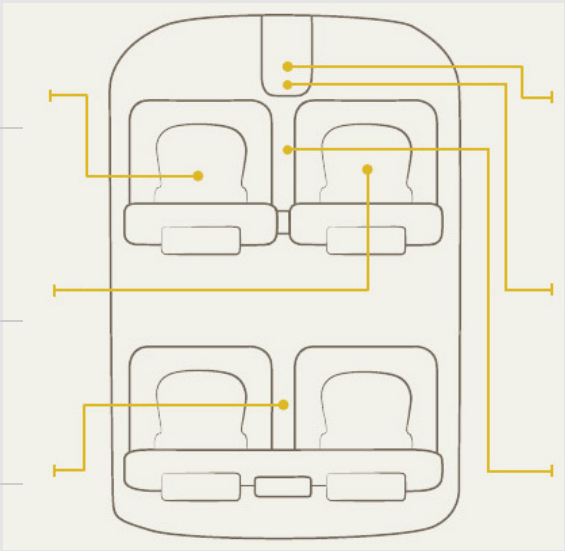

12.2 Konsola centralna
- Bez uwag

12.3 Fotel pasażera
- Bez uwag

12.4 Dźwignia zmiany biegów
- Bez uwag

12.5 Tylna seria / rząd
- Bez uwag

12.6 Konsola środkowa
- Bez uwag

## 13. ELEKTRYKA - ZEWNĘTRZNE / MECHANICZNE

| | | | |
|---|---|---|---|
| 13.1 | Akumularor | Stan: | Dobra:Zielona/>12v |
| 13.2 | Alternator | Stan: | Dobre Ładowanie 13-15v |
| 13.3 | Lampy | Stan: | PrL PrP TL TP |
| | | Działanie: | PrL PrP TL TP |
| 13.4 | Reflektory | Stan: | PrL PrP |
| | | Działanie: | PrL PrP |
| 13.5 | Trzecie światło stopu | Stan: | Bez uwag |
| | | Działanie: | Bez uwag |
| 13.6 | Lampy tablicy rejestracyjnej | Działanie: | Bez uwag |
| 13.7 | Zamek | Działanie: | PrL TL T TP PrP |
| 13.8 | Szyby boczne | Działanie: | PrL PrP TL TP |
| 13.9 | Lusterka | Działanie: | PrL PrP |
| 13.10 | Wycieraczki szyb | Działanie: | Bez uwag |
| 13.11 | Spryskiwacze Szyb | Działanie: | Bez uwag |
| 13.12 | Poszycie dachu | Działanie: | Bez uwag |
| 13.13 | Szyberdach | Działanie: | Nieistotny punkt kontrolny |
| 13.14 | Rozrusznik | Działanie: | Bez uwag |
| 13.15 | Alarm | Działanie: | Bez uwag |

## 14. ELEKTRYKA WEWNĄTRZ

| | | | |
|---|---|---|---|
| 14.1 | Klimatyzacja | Działanie: | Bez uwag |
| 14.2 | Ogrzewanie | Działanie: | Bez uwag |
| 14.3 | Licznik /Deska rozdzielcza | Działanie: | Bez uwag |
| 14.4 | Ekran główny | Działanie: | Bez uwag |
| 14.5 | Przyciski na kierownicy | Działanie: | Bez uwag |
| 14.6 | Klakson | Działanie: | Bez uwag |
| 14.7 | Oświetlenie wewnętrzne | Działanie: | Bez uwag |
| 14.8 | Radio/Nagłośnienie | Centralna jednostka dźwięku: | Bez uwag |
| | | Głośniki: | Bez uwag |
| 14.9 | Zapalniczka | Działanie: | Pr T |
| 14.10 | Elektryczne fotele | Działanie: | Bez uwag |

SPOT A WHEEL

53592 - 19/05/2025




# Rodzaj kontroli według kategorii

## 1. NADWOZIE/STRUKTURA

| | | | | | |
|---|---|---|---|---|---|
| 1.1 | | | 1.4 | | |
| 1.2 | | | 1.5 | | |
| 1.3 | | | 1.6 | | |

## 2. ZGODNOŚĆ NUMERU NADWOZIA

| | | | |
|---|---|---|---|
| 2.1 | | 2.2 | |

## 3. CZĘSCI MECHANICZNE/SILNIK

| | | | | | |
|---|---|---|---|---|---|
| 3.1 | | | 3.7 | | |
| 3.2 | | | 3.8 | | |
| 3.3 | | | 3.9 | | |
| 3.4 | | | 3.10 | | |
| 3.5 | | | 3.11 | | |

## 4. CHŁODZENIE

| | | | |
|---|---|---|---|
| 4.1 | | 4.3 | |
| 4.2 | | 4.4 | |
| 4.5 | | | |

## 5. UKŁAD PRZENIESIENIA NAPĘDU

| | | | | | |
|---|---|---|---|---|---|
| 5.1 | | | 5.3 | | |
| 5.2 | | | 5.4 | | |

## 6. ZAWIESZENIE / OSIE

| | | | | | |
|---|---|---|---|---|---|
| 6.1 | | | 6.6 | | |
| 6.2 | | | 6.7 | | |
| 6.3 | | | 6.8 | | |
| 6.4 | | | 6.9 | | |
| 6.5 | | | | | |

## 7. SYSTEM KIEROWNICZY

| | | | | | |
|---|---|---|---|---|---|
| 7.1 | | | 7.3 | | |
| 7.2 | | | 7.4 | | |

## 8. HAMULCE

| | | | | | |
|---|---|---|---|---|---|
| 8.1 | | | 8.4 | | |
| 8.2 | | | 8.5 | | |
| 8.3 | | | | | |

## 9. KOŁA / OPONY

| | | | | | |
|---|---|---|---|---|---|
| 9.1 | | | 9.2 | | |

## 10. KAROSERIA

| | | | |
|---|---|---|---|
| 10.1 | | 10.12 | |
| 10.2 | | 10.13 | |
| 10.3 | | 10.14 | |
| 10.4 | | 10.15 | |
| 10.5 | | 10.16 | |
| 10.6 | | 10.17 | |
| 10.7 | | 10.18 | |
| 10.8 | | 10.19 | |
| 10.9 | | 10.20 | |
| 10.10 | | 10.21 | |
| 10.11 | | | |

## 11. WNĘTRZE - CALOŚĆ

| | | | |
|---|---|---|---|
| 11.1 | | 11.5 | |
| 11.2 | | 11.6 | |
| 11.3 | | 11.7 | |
| 11.4 | | 11.8 | |

## 12. WNĘTRZE - FOTELE

| | | | |
|---|---|---|---|
| 12.1 | | 12.4 | |
| 12.2 | | 12.5 | |
| 12.3 | | 12.6 | |

## 13. ELEKTRYKA - ZEWNĘTRZNE / MECHANICZNE

| | | | |
|---|---|---|---|
| 13.1 | | 13.9 | |
| 13.2 | | 13.10 | |
| 13.3 | | 13.11 | |
| 13.4 | | 13.12 | |
| 13.5 | | 13.13 | |
| 13.6 | | 13.14 | |
| 13.7 | | 13.15 | |
| 13.8 | | | |

## 14. ELEKTRYKA WEWNĄTRZ

| | | | | | |
|---|---|---|---|---|---|
| 14.1 | | | 14.7 | | |
| 14.2 | | | 14.8 | | |
| 14.3 | | | 14.9 | | |
| 14.4 | | | 14.10 | | |
| 14.5 | | | 14.11 | | |
| 14.6 | | | | | |

## Uwagi mechanika

**Dodatkowe informacje:**
These comments are only viewable to SaW staff. Publish comments if you need them in the public report.

# Zdjęcia













TECHNOLOGY
320


BLUE
TECHNOLOGY
220

BLUE
TECHNOLOGY
190

BLUE
TECHNOLOGY
210

BLUE
TECHNOLOGY
320

BLUE
TECHNOLOGY
250

BLUE
TECHNOLOGY
230

230
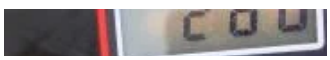

BLUE
TECHNOLOGY

BLUE
TECHNOLOGY